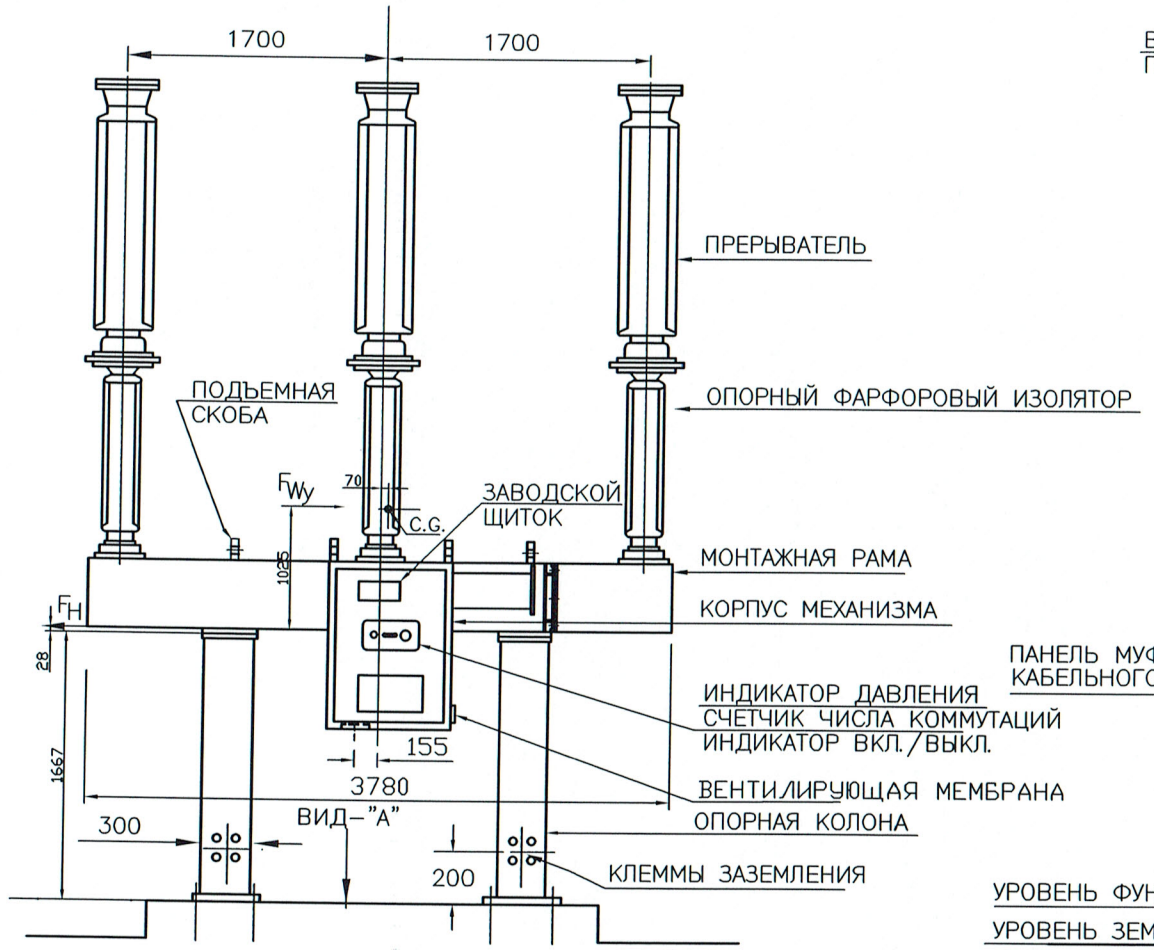

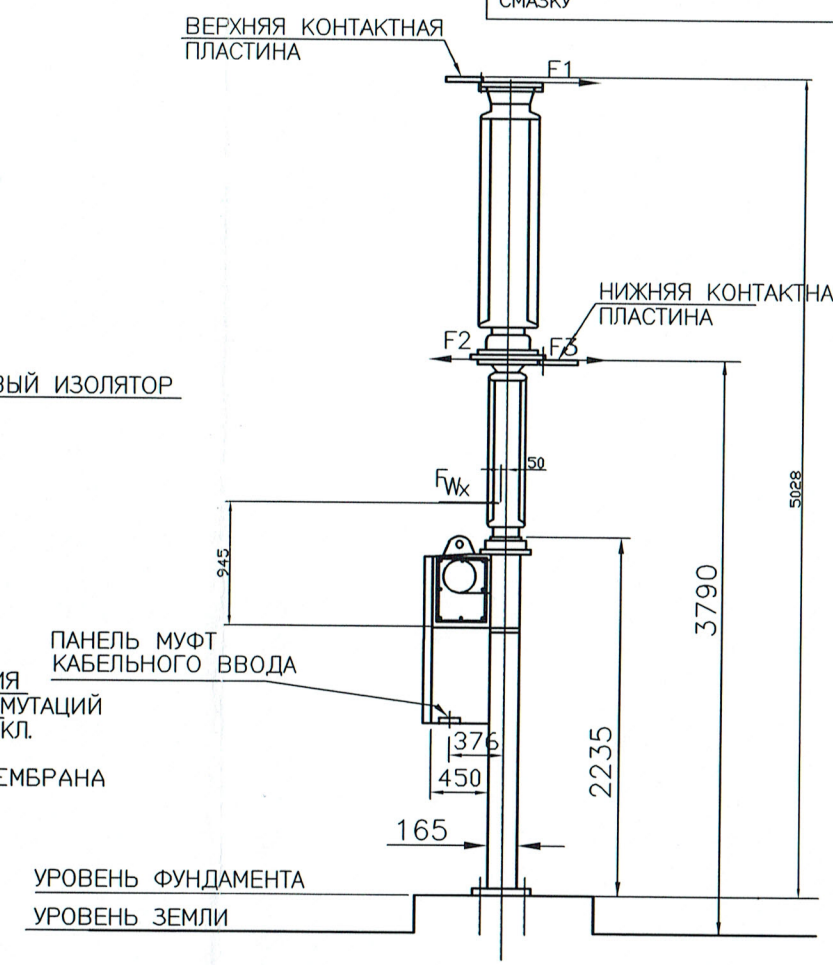

ВНИМАНИЕ: ОЧИСТИТЕ КОНТАКТНЫЕ ПОВЕРХНОСТИ КЛЕМНЫХ ПЛАСТИН И ИХ КОРМКИ ПРИ ПОМОЩИ ШЛИФОВАЛЬНОЙ БУМАГИ И НАНЕСИТЕ НА НИХ КОНТАКТНУЮ СМАЗКУ

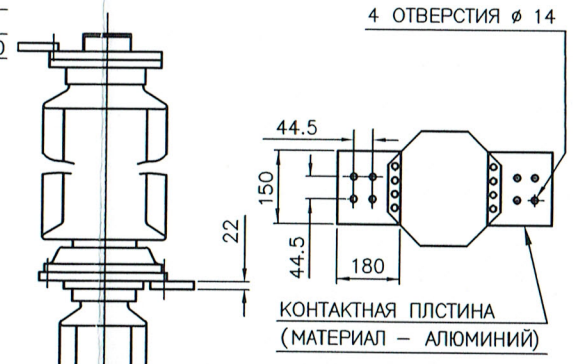

ДЕТАЛИЗИРОВАННЫЙ ВИД КОНТАКТНЫХ ПЛАСТИН

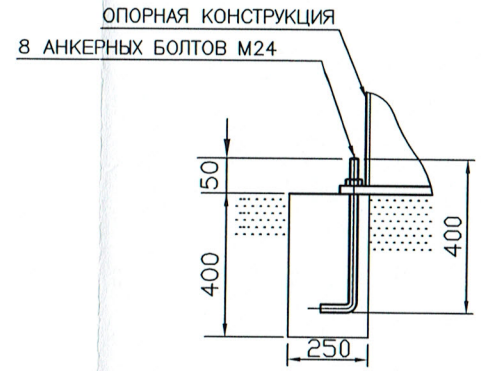

ДАТАЛИЗИРОВАННЫЙ ВИД АНКЕРНОГО БОЛТА

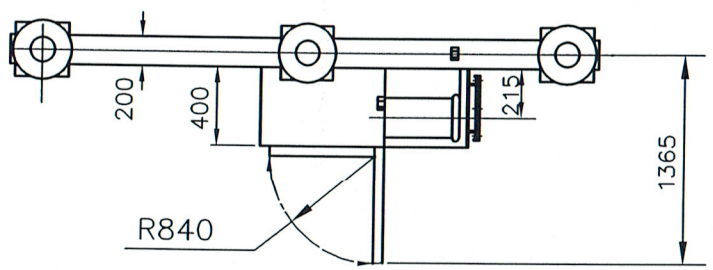

ВИД "А"

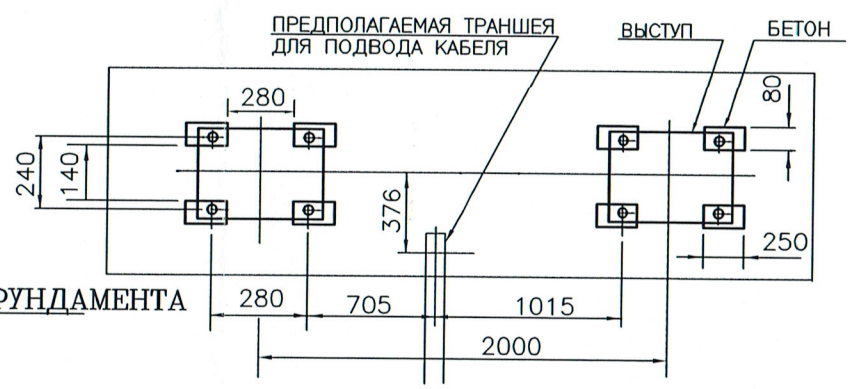

КОНСТРУКЦИЯ ФУНДАМЕНТА

*типовый чертеж
ПО ТРЕБОВАНИЮ ЗАКАЗЧИКА ВОЗМОЖНЫ ИЗМЕНЕНИЯ ПАРАМЕТРОВ ОБОРУДОВАНИЯ

ПРИМЕЧАНИЯ:

1) ОБЩИЙ ВЕС –1450 кг.(ПРИБЛИЗИТЕЛЬНО)
2) ОБЩИЙ ВЕС ГАЗА (SF6 + CF4) – 6.6кг
3) МАКСИМАЛЬНАЯ ДИНАМИЧЕСКАЯ НАГРУЗКА ПРИ СРАБАТЫВАНИИ – 2000 кг
4) ВСЕ НАРУЖНЫЕ МЕТАЛИЧЕСКИЕ ЧАСТИ ОКРАШЕНЫ КРАСКОЙ ЦВЕТА RAL 7032
5) ДЛИНА ПУТИ УТЕЧКИ 3625мм
6) ВСЕ МЕТАЛЛИЧЕСКИЕ ИЗДЕЛИЯ ПОДВЕРЖЕННЫЕ АТМОСФЕРНОМУ ВОЗДЕЙСТВИЮ ОЦИНКОВАНЫ ИЛИ ИЗГОТОВЛЕНЫ ИЗ НЕРЖАВЕЮЩЕЙ СТАЛИ
7) ДЛЯ ЗАПОЛНЕНИЯ ЭЛЕГАЗОМ ПРЕДУСМОТРЕН ОБРАТНЫЙ КЛАПАН

10) ДОПУСТИМАЯ НАГРУЗКА НАТЯЖЕНИЯ НА КЛЕММЫ F1<=F F2<=F1*1.170 ; F1+F3*0.59<=F

F_G	F_{Wx}	F_{Wy}	F_{stat}	$F_{stat+dyn}$	F_H
ПОЛНАЯ ВЕСОВАЯ НАГРУЗКА	ВЕТРОВАЯ НАГРУЗКА ПРИ СКОРОСТИ ВЕТРА 55 м/с		ОКОНЧНАЯ НАГРУЗКА НА КЛЕММЫ		ГОРИЗОНТАЛЬНАЯ НАГРУЗКА
14.21kN	4.98kN	3.37kN	1.25kN	2.5kN	19.6kN

ГАБАРИТНЫЕ РАЗМЕРЫ (ОДИН ОПОРНЫЙ ИЗОЛЯТОР)
ЭЛЕГАЗОВОЫЙ ВЫКЛЮЧАТЕЛЬ
ТИП: 120–SFM–32B
110 кВ, 3150 А, 40 кА
ПРУЖИННЫЙ ПРИВОД

ЗК "СИСТЕМА"
Украина, 04107, Киев
ул. Багговутовская, 17–21
Т + 380 44 585 30 99
Ф + 380 44 500 97 18
www.eks.com.ua

CG Power Systems
Crompton Greaves Ltd.
SWITCHGEAR DIVISION S3
AMBAD, NASHIK.

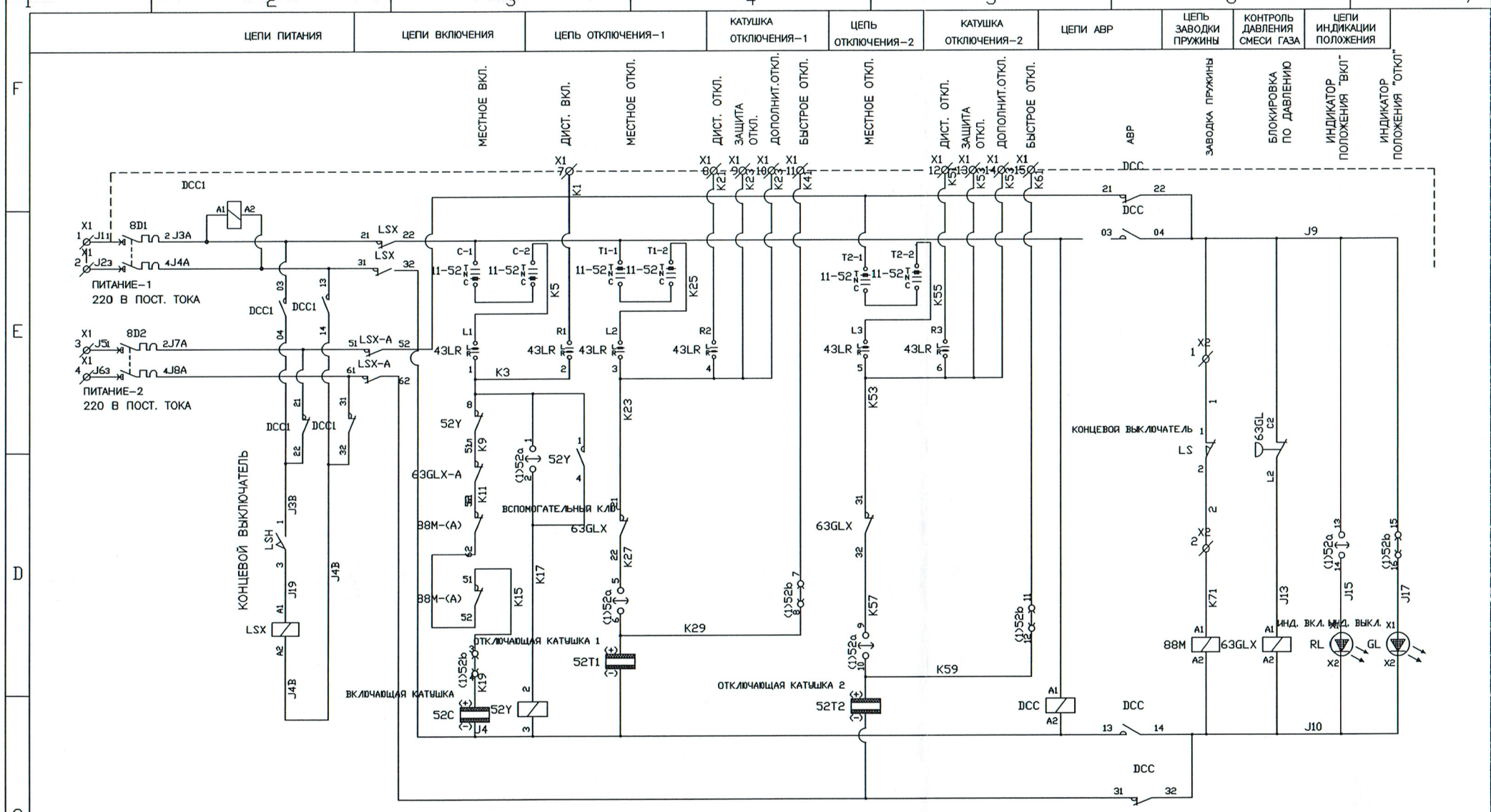

СИГНАЛИЗАЦИЯ

В СХЕМУ ЦЕНТРАЛЬНОЙ СИГНАЛИЗАЦИИ

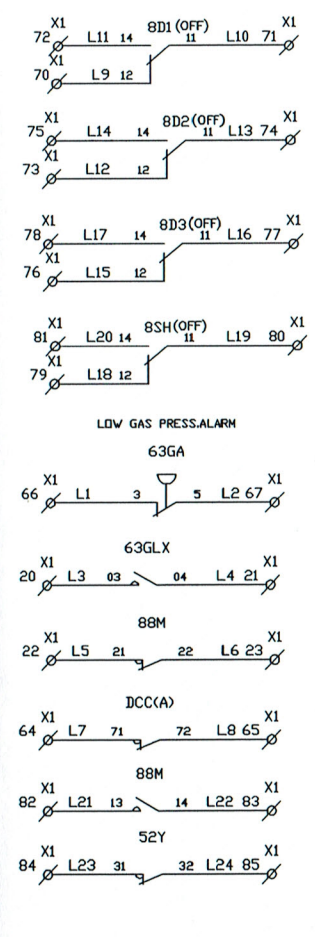

АВТОМАТ ОТКЛЮЧЕН	
АВТОМАТ ОТКЛЮЧЕН	
АВТОМАТ ОТКЛЮЧЕН	
АВТОМАТ ОТКЛЮЧЕН	
СИГНАЛИЗАЦИЯ ПОНИЖЕНИЯ ДАВЛЕНИЯ ГАЗА	
БЛОКИРОВКА ПО СНИЖЕНИ ДАВЛЕНИЯ	
ПРУЖИНА ВЗВЕДЕНА	
ОТСУТСТВИЕ ПИТАНИЯ-1	
ПРУЖИНА ВЗВЕДЕНА	
ДОП КОНТАКТ КОНТАКТОРА 52Y	

БЛОК-КОНТАКТЫ ВЫКЛЮЧАТЕЛЯ

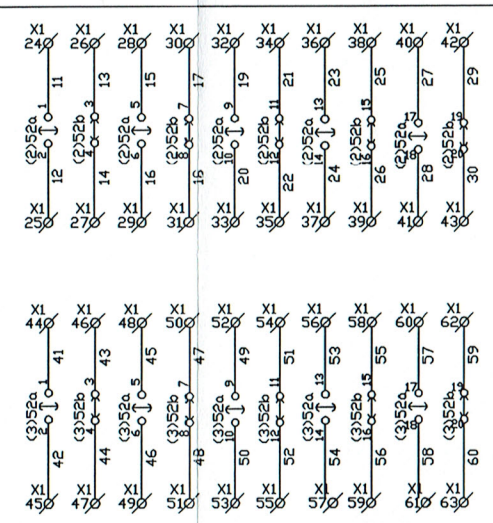

СХЕМА ЗАВОДКИ ПРУЖИНЫ

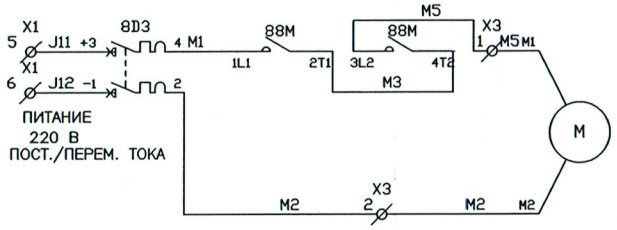

СХЕМА ОБОГРЕВА И ОСВЕЩЕНИЯ

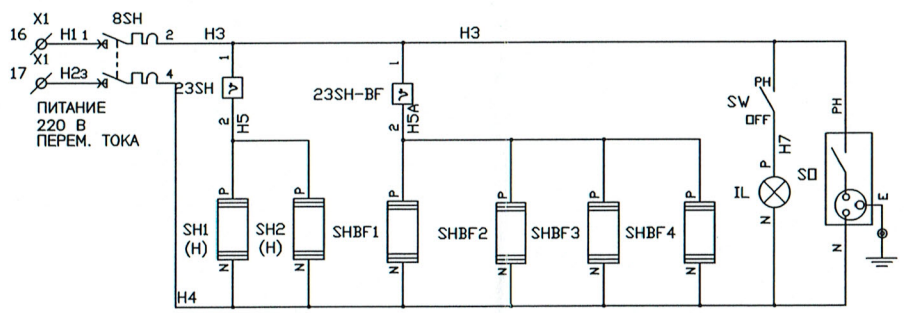

SH1–SH2 – АНТИКОНДЕНСАТНЫЙ НАГРЕВАТЕЛЬ ЩИТА УПРАВЛЕНИЯ
SHBF1–SHBF4 – АНТИКОНДЕНСАТНЫЙ НАГРЕВАТЕЛЬ РАМЫ ВЫКЛЮЧАТЕЛЯ

*типовый чертеж

ПО ТРЕБОВАНИЮ ЗАКАЗЧИКА ВОЗМОЖНЫ ИЗМЕНЕНИЯ ПАРАМЕТРОВ ОБОРУДОВАНИЯ

ВТОРИЧНЫЕ ЦЕПИ	
ЭЛЕГАЗОВОЫЙ ВЫКЛЮЧАТЕЛЬ, ТИП 120-SFM-32B	
110 кВ, 3150 А, 40 кА	
ПРУЖИННЫЙ ПРИВОД	
НАПРЯЖЕНИЕ ЦЕПЕЙ УПРАВЛЕНИЯ =220В	
НАПРЯЖЕНИЕ ДВИГАТЕЛЯ =/~220В	

ЗК "СИСТЕМА"
Украина, 04107, Киев
ул. Багговутовская, 17-21
Т + 380 44 585 30 99
Ф + 380 44 500 97 18
www.eks.com.ua

CG Power Systems
Crompton Greaves Ltd.
SWITCHGEAR DIVISION S3
AMBAD, NASHIK.

ОБОЗНАЧЕНИНЕ	ОПИСАНИЕ	КОЛ.-ВО.	ПАРАМЕТР 1	ПАРАМЕТР 2	ПАРАМЕТР 3	ПАРАМЕТР 4	ПРОИЗВОДИТЕЛЬ
8D1	АВТОМАТИЧЕСКИЙ ВЫКЛЮЧАТЕЛЬ (DC MCB), C60N-DC+DF, ХАРАКТЕРИСТИКА C, С ДОП. КОНТАКТОМ	1	=250 В	6А	10 кА	2 ПОЛЮСА	SCHNEIDER/EQ.
8D2	АВТОМАТИЧЕСКИЙ ВЫКЛЮЧАТЕЛЬ (DC MCB), C60N-DC+DF, ХАРАКТЕРИСТИКА C, С ДОП. КОНТАКТОМ	1	=250 В	6А	10 кА	2 ПОЛЮСА	SCHNEIDER/EQ.
8D3	АВТОМАТИЧЕСКИЙ ВЫКЛЮЧАТЕЛЬ (DC MCB), C60H-DC+DF, ХАРАКТЕРИСТИКА C, С ДОП. КОНТАКТОМ	1	=250 В	4А	10 кА	2 ПОЛЮСА	SCHNEIDER/EQ.
8SH	АВТОМАТИЧЕСКИЙ ВЫКЛЮЧАТЕЛЬ (MCB), C60H-DC+DF, ХАРАКТЕРИСТИКА B, С ДОП. КОНТАКТОМ	1	~250 В	16А	10 кА	2 ПОЛЮСА	SCHNEIDER/EQ.
11-52	КУЛАЧКОВЫЙ ПЕРЕКЛЮЧАТЕЛЬ (ОТКЛ./НЕЙТР. ПОЛОЖЕНИЕ/ВКЛ.) (4ОТКЛ.+4ВКЛ.)	1	=250 В				SWITRON/EQ.
23SH	ТЕМПЕРАТУРНОЕ РЕЛЕ ДЛЯ КОНТРОЛЯ НАГРЕВАТЕЛЬНЫХ ЭЛЕМЕНТОВ	1	~230 В	0-80 °C			VILECO/EQ.
23SH-BF	ТЕМПЕРАТУРНОЕ РЕЛЕ ДЛЯ КОНТРОЛЯ НАГРЕВАТЕЛЬНЫХ ЭЛЕМЕНТОВ	1	~230 В	0-80 °C			VILECO/EQ.
43LR	ПЕРЕКЛ. МЕТН./ДИСТ. УПРАВЛЕНИЕ (3МЕСТН.+3ДИСТ.), 2 ПОЛОЖЕНИЯ, 90° (БЛОКИРУЕМЫЙ)	1	=250 В	25А			SWITRON/EQ.
52C	КАТУШКА ВКЛЮЧЕНИЯ	1	=220 В	90 Ом			CGL/EQ.
52T1	КАТУШКА ОТКЛЮЧЕНИЯ (1)	1	=220 В	73 Ом			CGL/EQ.
52T2	КАТУШКА ОТКЛЮЧЕНИЯ (2)	1	=220 В	73 Ом			CGL/EQ.
52Y	КОНТАКТОР 3НО+2НЗ	1	=220 В	Ith=10A			SCHNEIDER/EQ.
63GA	РЕЛЕ ДАВЛЕНИЯ ГАЗА (SF6+CF4) СИГНАЛИЗАЦИЯ (НЗ)ВКЛ-0.7 МПа(абс.), ВЫКЛ.-0.75 МПа(абс.) при 20°C	1	=250 В				WIKA/EQ.
63GL	РЕЛЕ ДАВЛЕНИЯ ГАЗА (SF6+CF4) БЛОКИРОВКА (НЗ)ВКЛ-0.65 МПа(абс.), ВЫКЛ.-0.7 МПа(абс.) при 20°C	1	=250 В				WIKA/EQ.
63GLX	КОНТАКТОР 3НО+2НЗ	1	=220 В	Ith=10A			SCHNEIDER/EQ.
63GLX-A	ДОП. КОНТАКТ 2НЗ	1					SCHNEIDER/EQ.
88M	КОНТАКТОР (3НО+1НЗ)	1	=220 В				SCHNEIDER/EQ.
88M-(A)	ДОП. КОНТАКТ 2НЗ	1					SCHNEIDER/EQ.
(1)52	БЛОК КОНТАКТЫ ВЫКЛЮЧАТЕЛЯ (5НО+5НЗ)	1	=250 В	Ith=15A			TURNING POINT/EQ.
(2)52	БЛОК КОНТАКТЫ ВЫКЛЮЧАТЕЛЯ (5НО+5НЗ)	1	=250 В	Ith=15A			TURNING POINT/EQ.
(3)52	БЛОК КОНТАКТЫ ВЫКЛЮЧАТЕЛЯ (5НО+5НЗ)	1	=250 В	Ith=15A			TURNING POINT/EQ.
DCC	КОНТАКТОР 3НО+2НЗ	1	=220 В	Ith=10A			SCHNEIDER/EQ.
GL	ЗЕЛЕНЫЙ СВЕТОДИОД	1	=/~ 24-250 В				TEKNIC/EQ.
IL	ЛАМПА ОСВЕЩЕНИЯ (E27)	1	~230 В	40 Вт			
LS	КОНЦЕВОЙ ВЫКЛЮЧАТЕЛЬ (2 НЗ/НО)	1	=250 В				OMRON/EQ.
M	ДВИГАТЕЛЬ ДЛЯ ЗАВОДКИ ВКЛЮЧАЮЩЕЙ ПРУЖИНЫ	1	=/~220 В	650 Вт			KPT/EQ.
RL	КРАСНЫЙ СВЕТОДИОД	1	=/~24-250 В				TEKNIC/EQ.
SH1	НАГРЕВАТЕЛЬНЫЙ ЭЛЕМЕНТ	1	160 Вт	~230 В			VILECO/EQ.
SH2	НАГРЕВАТЕЛЬНЫЙ ЭЛЕМЕНТ	1	160 Вт	~230 В			VILECO/EQ.
SHBF1	НАГРЕВАТЕЛЬНЫЙ ЭЛЕМЕНТ	1	320 Вт	~230 В			VILECO/EQ.
SHBF2	НАГРЕВАТЕЛЬНЫЙ ЭЛЕМЕНТ	1	320 Вт	~230 В			VILECO/EQ.
SHBF3	НАГРЕВАТЕЛЬНЫЙ ЭЛЕМЕНТ	1	320 Вт	~230 В			VILECO/EQ.
SHBF4	НАГРЕВАТЕЛЬНЫЙ ЭЛЕМЕНТ	1	320 Вт	~230 В			VILECO/EQ.
SD	РОЗЕТКА	1	~250 В	15А			ANCHOR/EQ.
SW	ВЫКЛЮЧАТЕЛЬ ДЛЯ ЛАМПЫ ОСВЕЩЕНИЯ	1	~230 В	5А			ANCHOR/EQ.
X1	КЛЕММНЫЙ РЯД ТИП-CTS6U	95	750 В	41А			CONNECTWELL/EQ.
X2	КЛЕММНЫЙ РЯД ДЛЯ ДВИГАТЕЛЯ И КОНЦЕВОГО ВЫКЛЮЧАТЕЛЯ - CTS2.5(M)	2	750 В	27А			CONNECTWELL/EQ.
X3	КЛЕММНЫЙ РЯД ДЛЯ ДВИГАТЕЛЯ И КОНЦЕВОГО ВЫКЛЮЧАТЕЛЯ - CTS2.5(M)	2	750 В	27А			CONNECTWELL/EQ.
DCC-A	ДОП. КОНТАКТ (1НО+1НЗ)	1					SCHNEIDER/EQ.
LSH	КОНЦЕВОЙ ВЫКЛЮЧАТЕЛЬ (1 НЗ/НО). ДЛЯ БЛОКИРОВКИ ЦЕПЕЙ УПРАВЛЕНИЯ ПРИ РУЧНОЙ ЗАВОДКЕ ПРУЖИНЫ	1	=250 В				OMRON/EQ.
LSX	КОНТАКТОР 3НО+2НЗ	1	=220 В	Ith=10A			SCHNEIDER/EQ.
LSX-A	ДОП. КОНТАКТ 2НЗ	1					SCHNEIDER/EQ.
DCC1	КОНТАКТОР 3НО+2НЗ	1	=220 В	Ith=10A			SCHNEIDER/EQ.

ПРИМЕЧАНИЯ:
1) ПОЛОЖЕНИЕ БЛОК-КОНТАКТОВ ПОКАЗАНО ДЛЯ ВЫКЛЮЧЕННОГО ВЫКЛЮЧАТЕЛЯ
2) КОНТАКТЫ БЛОК-КОНТАКТОРОВ ПОКАЗАНЫ В ОБЕСТОЧЕННОМ ПОЛОЖЕНИИ
3) БЛОКИРОВКА ПО СНИЖЕНИЮ ДАВЛЕНИЯ ГАЗА ПОКАЗАНА В ПОЛОЖЕНИИ ПРИ ОТСУТСТВИИ ДАВЛЕНИЯ
4) ПЕРЕКЛЮЧАТЕЛЬ НА ДИСТАНЦИОННОЕ И МЕСТНОЕ УПРАВЛЕНИЕ ПОКАЗАН В ПОЛОЖЕНИИ "ДИСТАНЦИОННО"
5) ОТКРЫТЫЕ КОНТАКТЫ
ЗАКРЫТЫЕ КОНТАКТЫ
6) СЕЧЕНИЕ ПРОВОДНИКОВ 2,5 кв.мм. ОБОЖЕННЫЙ МЕДНЫЙ ПРОВОД С ПВХ ИЗОЛЯЦИЕЙ
7) ЦВЕТ ПРОВОДА ДЛЯ ЦЕПЕЙ ПЕРЕМЕННОГО ТОКА - ЧЕРНЫЙ, ДЛЯ ПОСТОЯННОГО ТОКА И РЕЗЕРВНЫХ ЦЕПЕЙ - СЕРЫЙ, ДЛЯ ЗАЗЕМЛЕНИЯ - ЗЕЛЕНЫЙ
8) КОНТРОЛЬНЫЙ ТОК ОТКЛЮЧАЮЩЕЙ КАТУШКИ - 50мА
9) КОНТАКТЫ 52a ОТКРЫТЫ, КОГДА ВЫКЛЮЧАТЕЛЬЛ ОТКЛЮЧЕН
10) КОНТАКТЫ 52b ЗАКТЫТЫ, КОГДА ВЫКЛЮЧАТЕЛЬ ОТКЛЮЧЕН
12) КЛЕММЫ ОБОЗНАЧЕННЫЕ "Ø" ВЫВЕДЕНЫ НА КЛЕММНЫЕ КОЛОДКИ

*типовый чертеж

ПО ТРЕБОВАНИЮ ЗАКАЗЧИКА ВОЗМОЖНЫ ИЗМЕНЕНИЯ ПАРАМЕТРОВ ОБОРУДОВАНИЯ

СПЕЦИФИКАЦИЯ ВТОРИЧНЫХ ЦЕПЕЙ
ЭЛЕГАЗОВОЫЙ ВЫКЛЮЧАТЕЛЬ, ТИП 120-SFM-32B
110 кВ, 3150 А, 40 кА
ПРУЖИННЫЙ ПРИВОД
НАПРЯЖЕНИЕ ЦЕПЕЙ УПРАВЛЕНИЯ =220 В
НАПРЯЖЕНИЕ ДВИГАТЕЛЯ =/~220 В

ЭК "СИСТЕМА"
Украина, 04107, Киев
ул. Багговутовская, 17-21
Т + 380 44 585 30 99
Ф + 380 44 500 97 18
www.eks.com.ua

CG Power Systems
Crompton Greaves Ltd.
SWITCHGEAR DIVISION S3
AMBAD, NASHIK.

СОЕДИНЕНИЯ НА ПАНЕЛИ УПРАВЛЕНИЯ

X1
КЛЕММНЫЙ РЯД

8D1-J1	1
8D1-J2	2
8D2-J5	3
8D2-J6	4
8D3-J11	5
8D3-J12	6
43LR-K1	7
43LR-K21	8
63GLX-K23	9
	10
(1)52-K41	11
43LR-K51	12
63GLX-K53	13
	14
(1)52-K61	15
8SH-H1	16
8SH-H2	17
	18
63GLX-L3	19
63GLX-L4	20
88M-L5	21
88M-L6	22
(2)52-11	23
(2)52-12	24
(2)52-13	25
(2)52-14	26
(2)52-15	27
(2)52-16	28
(2)52-17	29
(2)52-18	30
(2)52-19	31
(2)52-20	32
(2)52-21	33
(2)52-22	34
(2)52-23	35
(2)52-24	36
(2)52-25	37
(2)52-26	38
(2)52-27	39
(2)52-28	40
(2)52-29	41
(2)52-30	42
(3)52-41	43
(3)52-42	44
(3)52-43	45
(3)52-44	46
(3)52-45	47
(3)52-46	48
(3)52-47	49
(3)52-48	50
(3)52-49	51
(3)52-50	52
(3)52-51	53
(3)52-52	54
(3)52-53	55
(3)52-54	56
(3)52-55	57
(3)52-56	58
(3)52-57	59
(3)52-58	60
(3)52-59	61
(3)52-60	62
DCC-A-L7	63
DCC-A-L8	64
	65

IL
ЛАМПА ОСВЕЩЕНИЯ

SW-H7 — P, N — SO-H4, SHBF1-H4

23SH
РЕЛЕ ТЕМПЕРАТУРЫ

8SH-H3, 23SH-BF-H3 — 1, 2 — SH2-H5, SH1-H5

63GA
РЕЛЕ ДАВЛЕНИЯ ГАЗА (СИГНАЛИЗАЦИЯ)

X1-L1 — 1, 2 — X1-L2

63GL
РЕЛЕ ДАВЛЕНИЯ ГАЗА (БЛОКИРОВКА)

X1-J9 — 3, 4 — X1-J13

X1
КЛЕММНЫЙ РЯД

63GA-L1	66
63GA-L2	67
63GL-J9, (1)52-J9	68
63GLX-J13, 63GL-J13, 8D1-L9	69
8D1-L10	70
8D1-L11	71
8D2-L12	72
8D2-L13	73
8D2-L14	74
8D3-L15	75
8D3-L16	76
8D3-L17	77
8SH-L18	78
8SH-L19	79
8SH-L20	80
88M L21	81
88M-L22	82
52Y-L23	83
52Y-L24	84
	85

*типовый чертеж

ПО ТРЕБОВАНИЮ ЗАКАЗЧИКА ВОЗМОЖНЫ ИЗМЕНЕНИЯ ПАРАМЕТРОВ ОБОРУДОВАНИЯ

СОЕДИНЕНИЯ В РАМЕ ВЫКЛЮЧАТЕЛЯ

LS
КОНЦЕВОЙ ВЫКЛЮЧАТЕЛЬ

X2-1 — 1, 2, 1, 3 — X2-2

M
ДВИГАТЕЛЬ

X3-M5 — M1, M2 — X3-M2

52C
КАТУШКА ВКЛЮЧЕНИЯ

(1)52-K19 — (+), (-) — 52T1-J4

52T1
КАТУШКА ОТКЛЮЧЕНИЯ 1

(1)52-K29 — (+), (-) — 52C-J4, DCC-J4

52T2
КАТУШКА ОТКЛЮЧЕНИЯ 2

(1)52-K59 — (+), (-) — DCC-J8

43LR
ПЕРЕКЛЮЧАТЕЛЬ МЕСТНОЕ/ДИСТАНЦИОННОЕ

11-52-K5	L1	1	43LR-K3
X1-K1	R1	2	52Y-K3, 43LR-K3, 43LR-K23
11-52-K25	L2	3	
X1-K21	R2	4	63GLX-K23, 43LR-K23, 43LR-K53
11-52-K55	L3	5	
X1-K51	R3	6	63GLX-K53, 43LR-K53

11-52
ПЕРЕКЛЮЧАТЕЛЬ (ВЫКЛ./НЕЙТРАЛЬН./ВКЛ.)

DCC-J3, 11-52-J3, 11-52-J3	C-1
	T1-1
43LR-K5	C-2
43LR-K25	T1-2
	C-3
DCC-J7	T2-1
	C-4
43LR-K55	T2-2

СОЕДИНЕНИЯ НА МОНТАЖНОЙ ПЛИТЕ БЛОК-КОНТАКТОВ

(1)52
БЛОК-КОНТАКТ

52Y-K3	1	2	52Y-K17
88M-(A)-K15	3	4	52C-K19
63GLX-K27	5	6	52T1-K29, (1)52-K29, (1)52-K29
X1-K41	7	8	
63GLX-K57	9	10	52T2-K59, (1)52-K59, (1)52-K59
X1-K61	11	12	
X1-J9	13	14	RL-J15
(1)52-J9, (1)52-J9, DCC-J9	15	16	GL-J17
	17	18	
	19	20	

(2)52
БЛОК-КОНТАКТ

X1-11	1	2	X1-12
X1-13	3	4	X1-14
X1-15	5	6	X1-16
X1-17	7	8	X1-18
X1-19	9	10	X1-20
X1-21	11	12	X1-22
X1-23	13	14	X1-24
X1-25	15	16	X1-26
X1-27	17	18	X1-28
X1-29	19	20	X1-30

(3)52
БЛОК-КОНТАКТ

X1-41	1	2	X1-42
X1-43	3	4	X1-44
X1-45	5	6	X1-46
X1-47	7	8	X1-48
X1-49	9	10	X1-50
X1-51	11	12	X1-52
X1-53	13	14	X1-54
X1-55	15	16	X1-56
X1-57	17	18	X1-58
X1-59	19	20	X1-60

RL
ИНДИКАТОР "ВЫКЛЮЧАТЕЛЬ ВКЛЮЧЕН"

(1)52-J15 — X1, X2 — GL-J10

GL
ИНДИКАТОР "ВЫКЛЮЧАТЕЛЬ ОТКЛЮЧЕН"

(1)52-J17 — X1, X2 — RL-J10, 88M-J10

СОЕДИНЕНИЯ ВНУТРИ КОРПУСА ПРИВОДА ВЫКЛЮЧАТЕЛЯ

SH1
НАГРЕВАТЕЛЬНЫЙ ЭЛЕМЕНТ

23SH-H5 — P, N — SHBF3-H4, SH2-H4

SH2
НАГРЕВАТЕЛЬНЫЙ ЭЛЕМЕНТ

23SH-H5 — P, N — SH1-H4, 8SH-H4

X2
КЛЕММНЫЙ РЯД ДЛЯ КОНЦЕВОГО ВЫКЛЮЧАТЕЛЯ

LS-1	1	DCC-J9
LS-2	2	88M-K71

X3
КЛЕММАНЫЙ РЯД ДЛЯ ДВИГАТЕЛЯ

M-M5	1	88M-M5
M-M2	2	8D3-M2

LSH
КОНЦЕВОЙ ВЫКЛЮЧАТЕЛЬ

LSX-J3A — 1, 2, 1, 3 — LSX-J19

КЛЕММНЫЕ СОЕДИНЕНИЯ
ЭЛЕГАЗОВОЫЙ ВЫКЛЮЧАТЕЛЬ 120-SFM-32B
110 кВ, 3150 А, 40 кА
ПРУЖИННЫЙ ПРИВОД

Лист 1/2

ЭК "СИСТЕМА"
Украина, 04107, Киев
ул. Багговутовская, 17-21
Т + 380 44 585 30 99
Ф + 380 44 500 97 18
www.eks.com.ua

CG Power Systems
Crompton Greaves Ltd.
SWITCHGEAR DIVISION S3
AMBAD, NASHIK.

СОЕДИНЕНИЯ НА ПАНЕЛИ УПРАВЛЕНИЯ ВЫКЛЮЧАТЕЛЯ

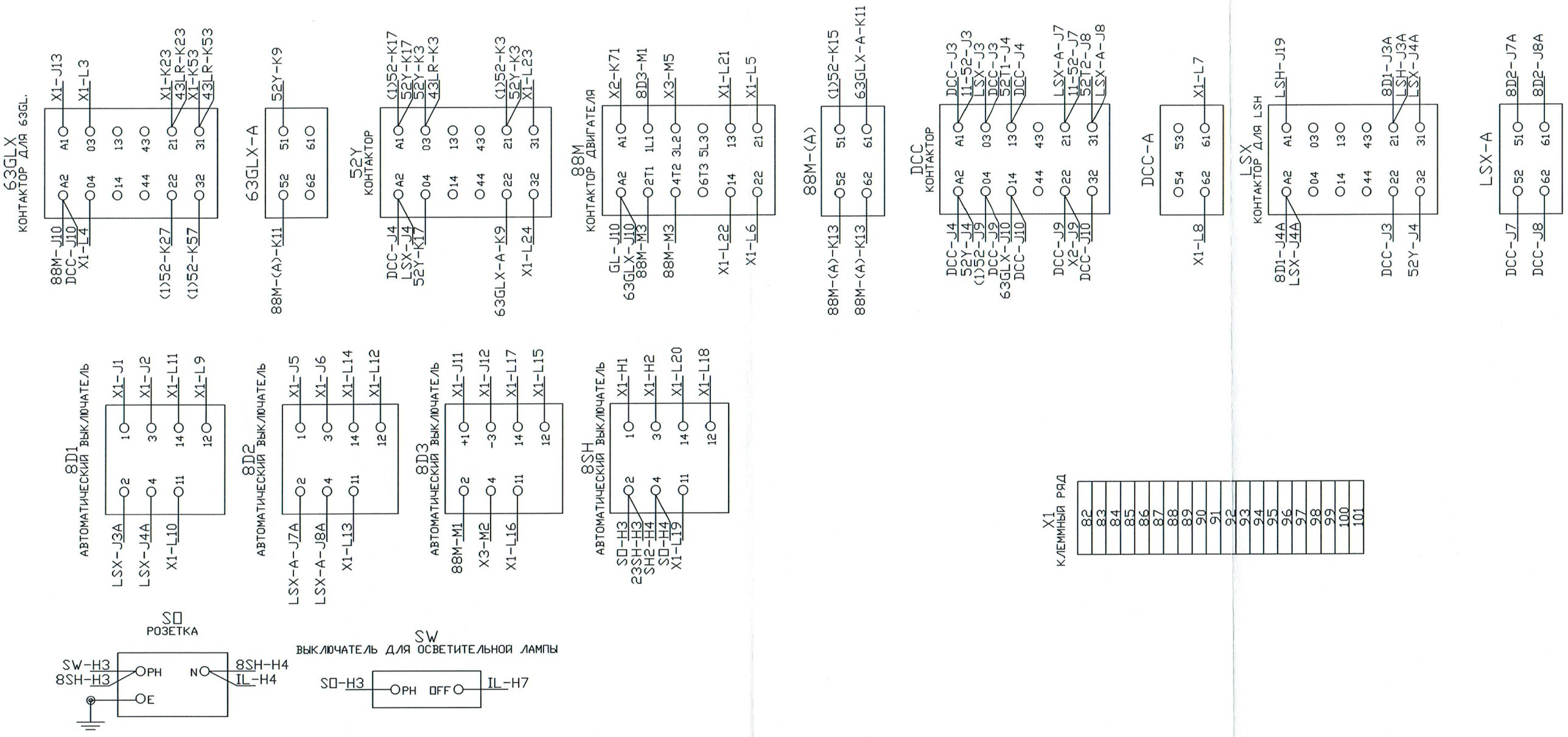

СОЕДИНЕНИЯ В РАМЕ ВЫКЛЮЧАТЕЛЯ

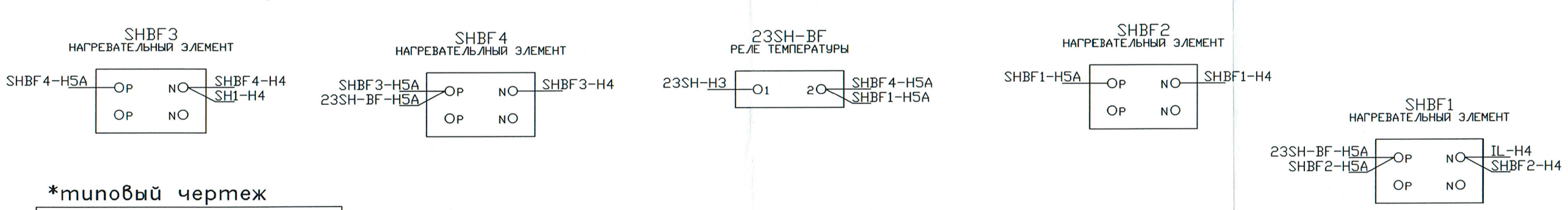

*типовый чертеж

ПО ТРЕБОВАНИЮ ЗАКАЗЧИКА ВОЗМОЖНЫ ИЗМЕНЕНИЯ ПАРАМЕТРОВ ОБОРУДОВАНИЯ

КЛЕММНЫЕ СОЕДИНЕНИЯ	
ЭЛЕГАЗОВОЫЙ ВЫКЛЮЧАТЕЛЬ 120-SFM-32B	
110 кВ, 3150 А, 40 кА	
ПРУЖИННЫЙ ПРИВОД	
Лист 2/2	

ЗК "СИСТЕМА"
Украина, 04107, Киев
ул. Багговутовская, 17-21
Т + 380 44 585 30 99
Ф + 380 44 500 97 18
www.eks.com.ua

CG Power Systems
Crompton Greaves Ltd.
SWITCHGEAR DIVISION S3
AMBAD, NASHIK.