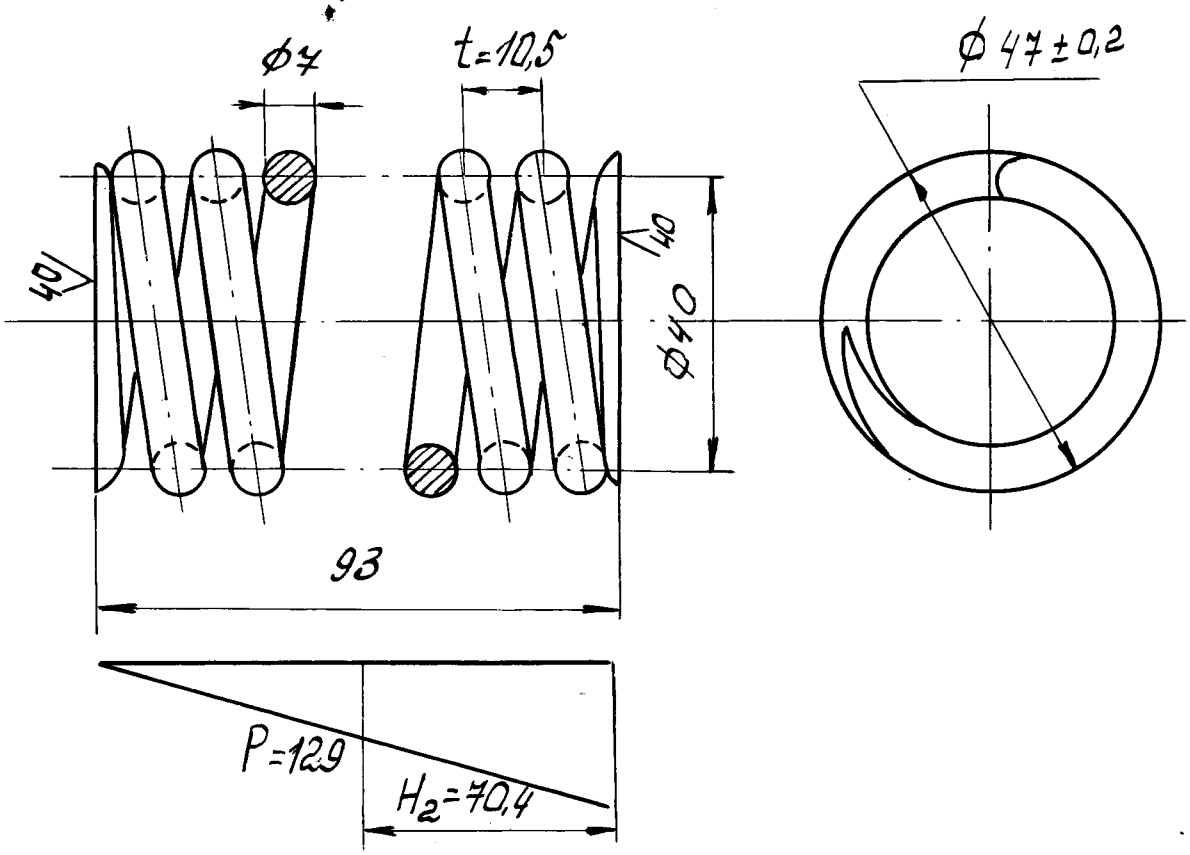

Число полных витков $n=8$

Длина в свободном состоянии $H_0=93$ мм

Наружный диаметр $D_{нар.}=47$ мм

Длина развернутой проволоки $L_p=1130$ мм

Температура закалки - 830°, охлаждение - в масле, отпуск - 480°

Наибольшее усилие при $H_2=70,4$ мм $P=129$ кгс

				Пружина	Лит.	Масса	Масш.
						0,35	1:1
					Лист		Листов
Копир.	Гринчук		IV-82	Сталь пруж. 65Г ГОСТ 2052-53	ЗТТУ		

Чертеж выполнен по ч[illegible] [illegible]ОВ РЗа