Рис. 1

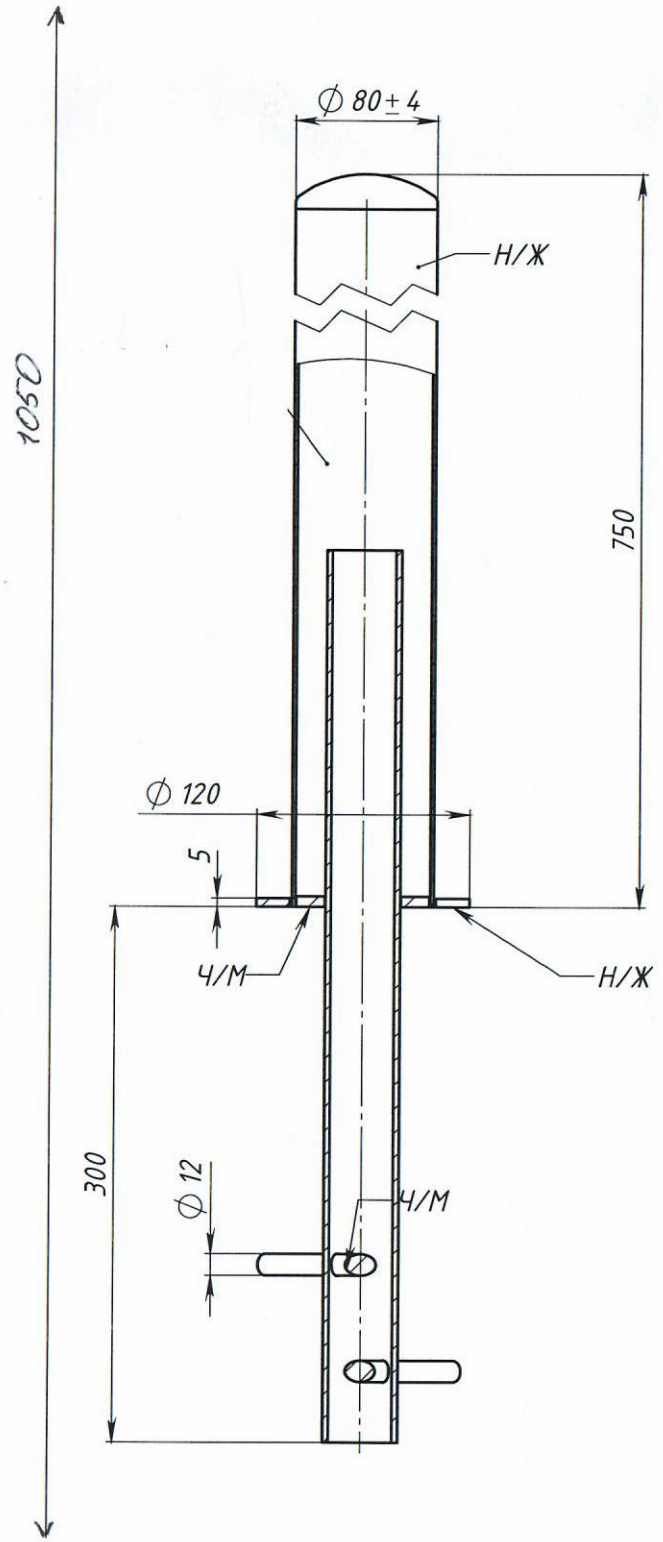

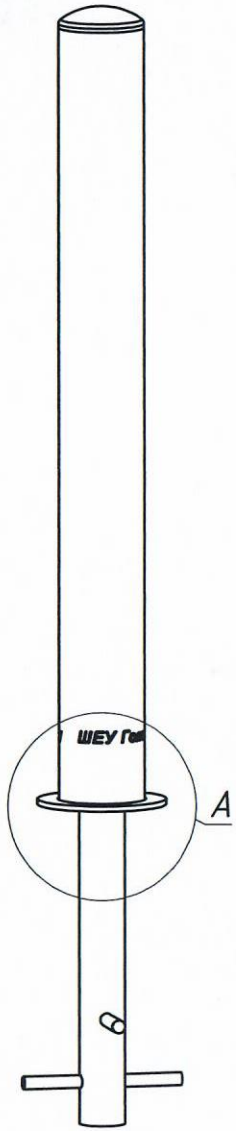

A (1 : 1.5)

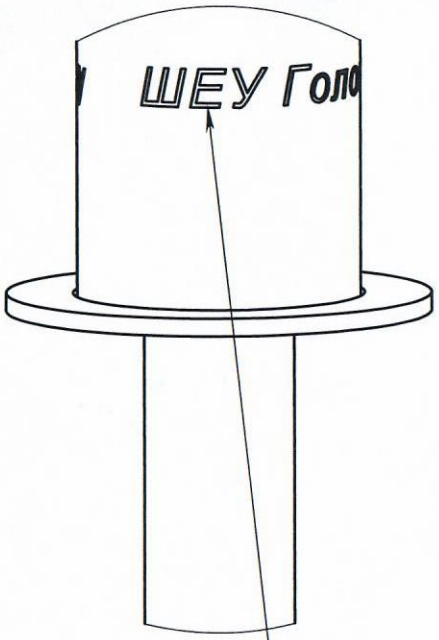

Лазерне гравіювання, напис "ШЕУ Голосіївського району"